Марка СТ1-1-2 (2 шт.)

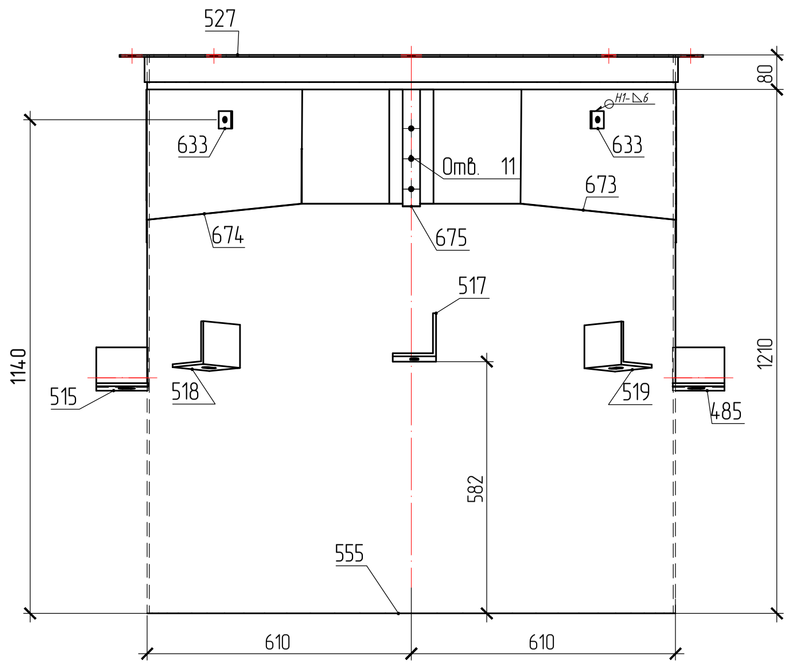

Б – Б

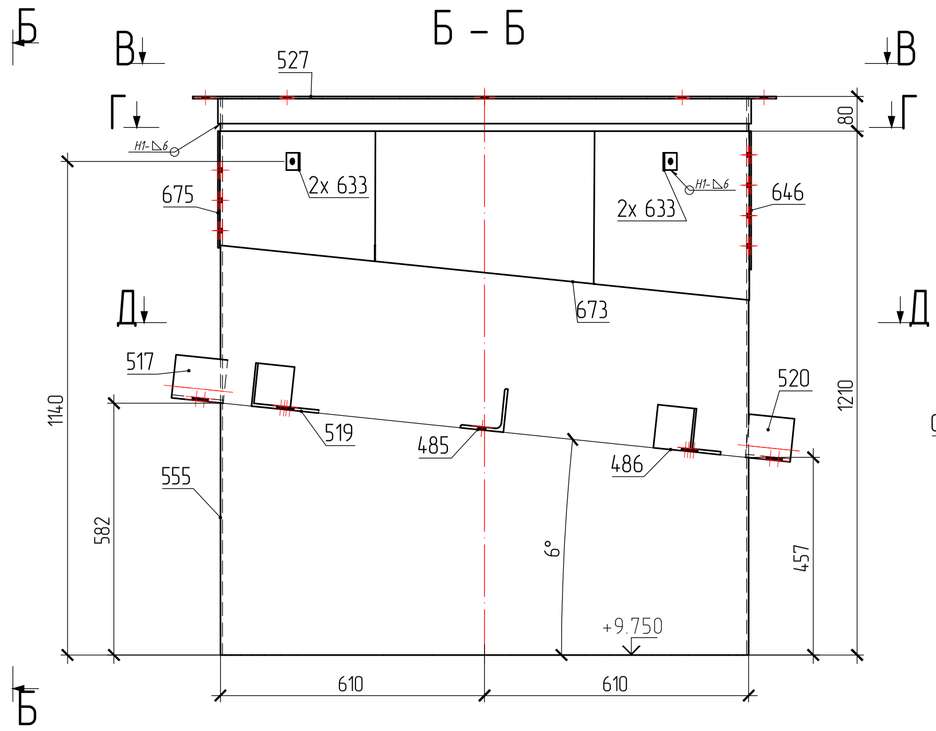

В – В

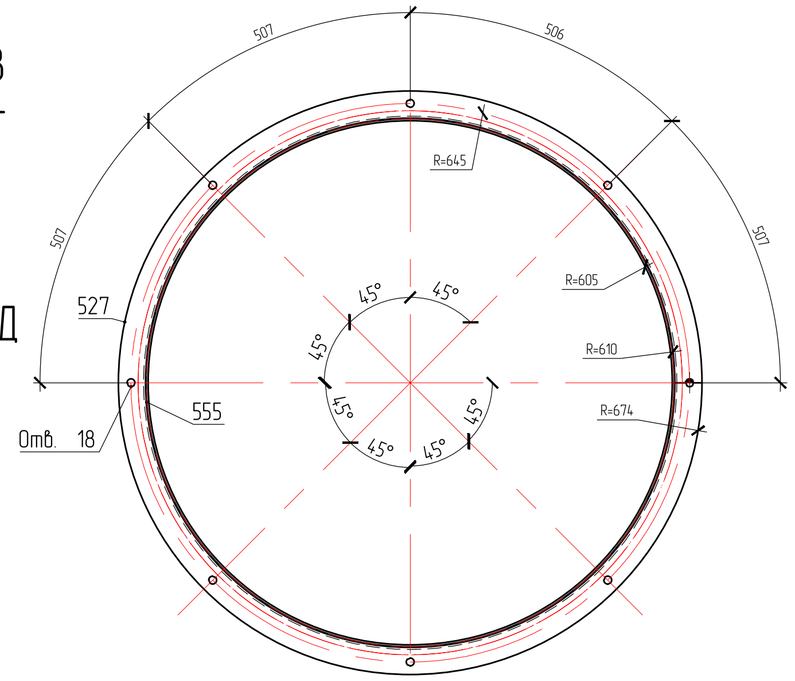

СПЕЦИФИКАЦИЯ

Марка элемента	№ детали	Кол-во шт. m	Кол-во шт. n	Сечение	Длина мм	Вес, кг одной детали	Вес, кг всех шт.	Вес, кг элемента	Марка стали	Примечание
СТ1-1-2	485	1		L100x7	120	1.3	1.3	246.8	С245	
	486	1		L100x7	120	1.3	1.3		С245	
	515	1		L100x7	120	1.3	1.3		С245	
	516	1		L100x7	120	1.3	1.3		С245	
	517	1		L100x7	120	1.3	1.3		С245	
	518	1		L100x7	120	1.3	1.3		С245	
	519	1		L100x7	120	1.3	1.3		С245	
	520	1		L100x7	104	1.1	1.1		С245	
	527	1		L63x5	3948	19	19		С245	
	555	1		⊢ 5x1290x3817	1290	193.2	193.2		С245	
	633	8		– 40x4	40	0.1	0.4		С245	
	646	1		– 40x4	320	0.4	0.4		С245	
	673	1		– 390x2	2127	10.4	10.4		С245	
	674	1		– 390x2	2127	10.4	10.4		С245	
	675	1		– 40x4	270	0.3	0.3		С245	
	Вес сварных швов 1%						2.4			

ВЫБОРКА МЕТАЛЛА

Профиль	Вес (кг)	Марка стали	Примечание
L100x7	20.4	С245	
L63x5	38	С245	
⊢ 2	41.7	С245	
⊢ 4	2.3	С245	
⊢ 5x1290x3817	386.4	С245	
На сварные швы:	4.9		
Итого:	493.7		

поз.555

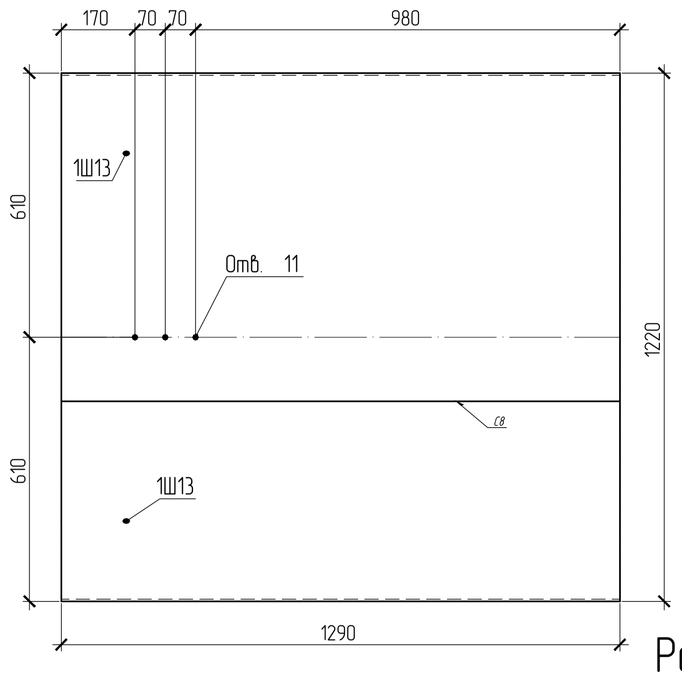

поз.527

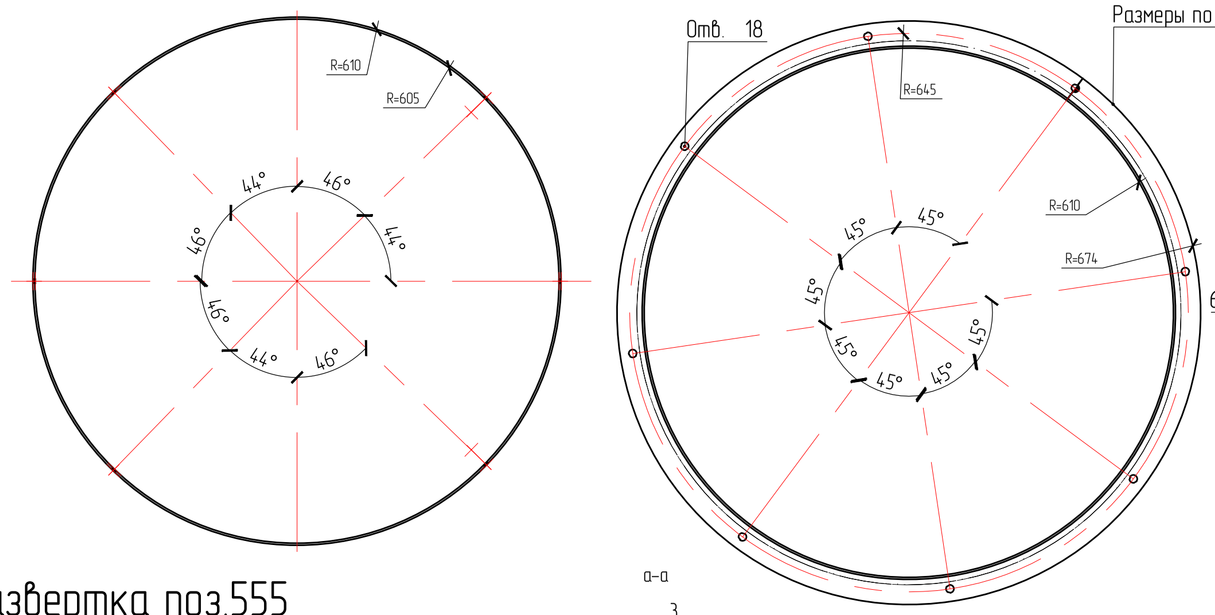

Г – Г

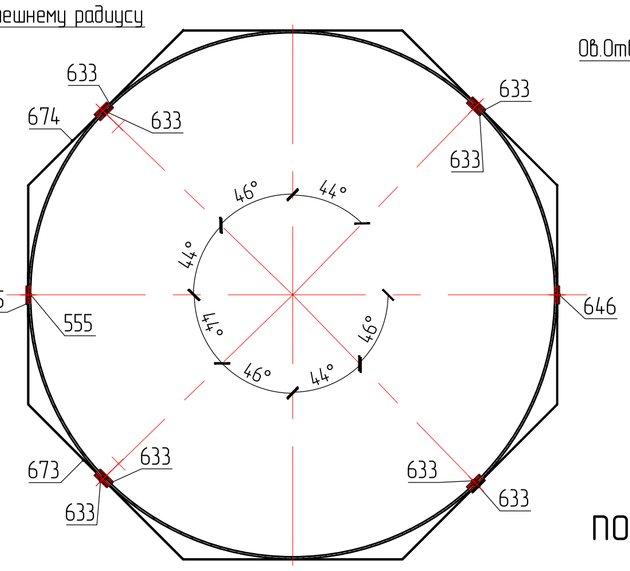

поз.517

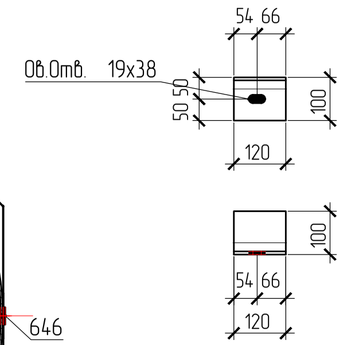

Развертка поз.555

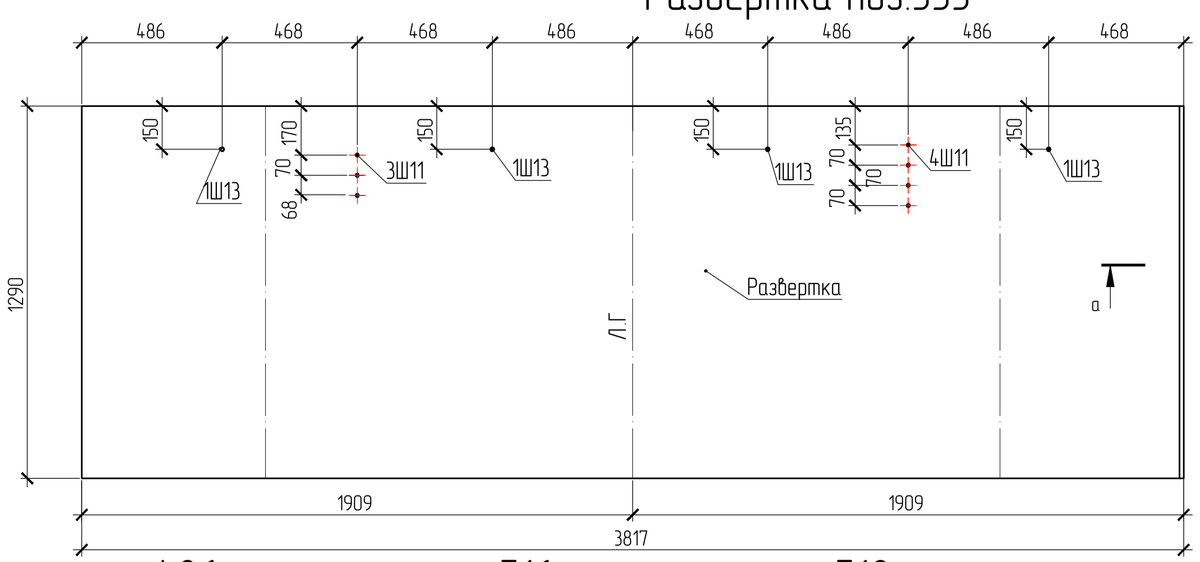

а–а

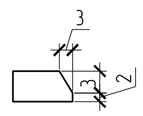

поз.519

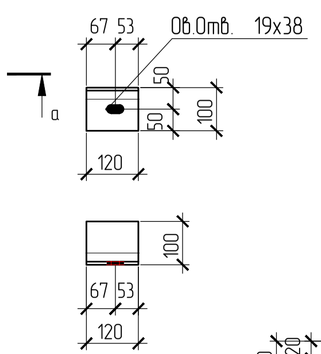

поз.633

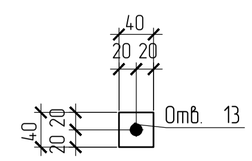

поз.646

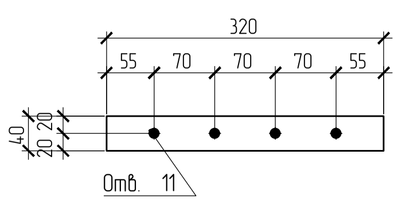

Д – Д

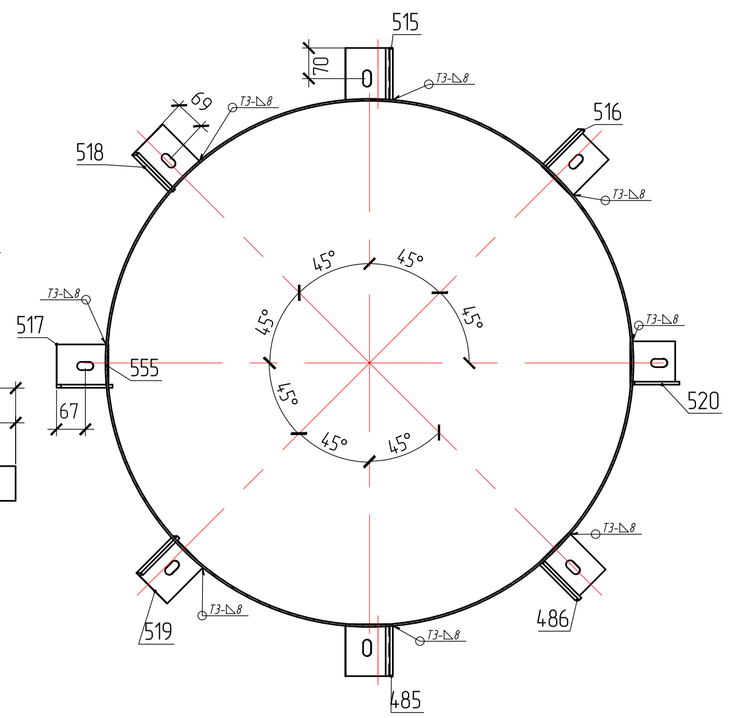

поз.485

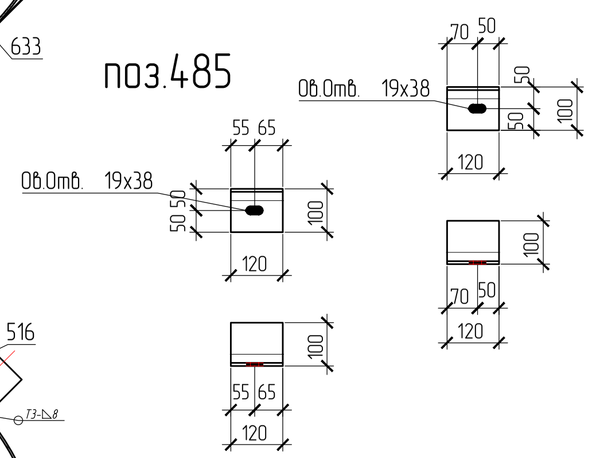

поз.515

ТРЕБУЕТСЯ ИЗГОТОВИТЬ			
Марка элемента	Кол-во шт.	Вес, кгс одного элемента	Вес, кгс всех
СТ1-1-2	2	246.8	493.7
Общий вес		493.7	

поз.486

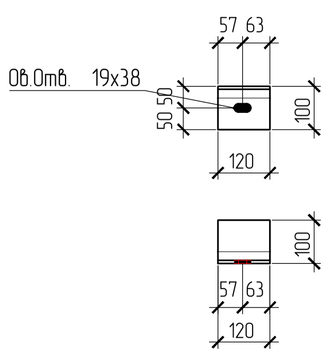

поз.516

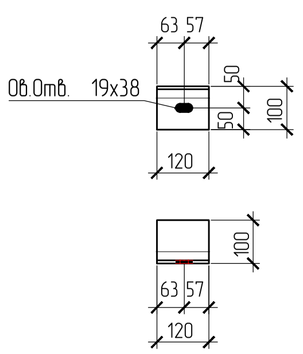

поз.518

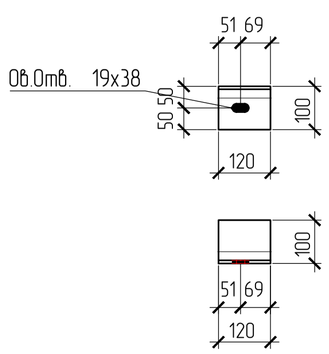

поз.520

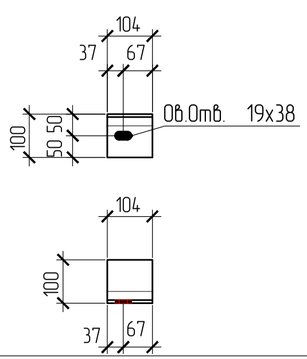

поз.675

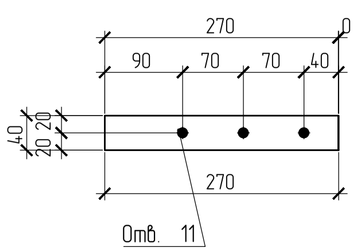

Изготовление конструкций и их монтаж производить в соответствии с требованиями:

- *ГОСТ 23118-99 "Конструкции стальные строительные"*
- *СП53-101-98 " Изготовление и контроль качества стальных строительных конструкций"*
- *СНиП 3.03.01.87 " Несущие ограждающие конструкции"*
- *СНиП II-23 81 " Стальные конструкции"*

3. *Размеры в скобках ,выполнить после сборки и сварки.*
4. *Острые кромки деталей и отверстий притупить по R=1мм.*
5. *Все металлоконструкцию окрасить ГФ-021-(2 слоя)*
6. *6.Контроль сварных соединений в соответствии с РД 03.06.03, нормы по ВИК СП53-101-98 .*
7. *Сварку производить полуавтоматом в среде углекислого газа по ГОСТ 14771-76 сварочной проволокой ГОСТ 2246-70*
8. *Места монтажных швов не грунтовать на 80мм.*
9. *Детали (окончание) смотри лист 276/1*

ПЛОЩАДЬ ПОКРАСКИ

Марка	Количество в модели	Площадь всех марок
СТ1-1-2	2	29.26

147.1-КМД

Изм.	Кол.уч.	Лист	Nдок.	Подпись	Дата
Утвердил					15.04.2016
					15.04.2016
					15.04.2016
					15.04.2016
Проверил					15.04.2016
Констр.					15.04.2016

СТ1-1-2

Котельная мощностью 150.8 М Вт состоящая из 7-и этапов строительства 1 этап строительства

Стадия	Масса	Масштаб
		1:10,1:15,1:5
Лист 276	Листов	

Инв. N подл. | Подпись и дата | Взам. инв. N